形鋼製品案内

北越メタル株式会社

一般構造用形鋼・建築構造用形鋼

JISマーク制度　認証番号: QA0307022
製品の種類　JIS G 3101:SS400
JIS G 3136:SN400A, SN400B（厚さ:6mm以上12mm以下）
（　）内の SS490、 SS540 、 SN490Bは、当社非JIS製品であります。

従来より当社三条工場では等辺山形鋼・不等辺山形鋼等各種形鋼を圧延しており、鉄塔用鋼材としても採用され、御好評をいただいています。

等辺山形鋼

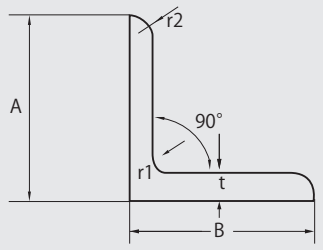

鋼種　SS400・(SS490・SS540)
SN400A・SN400B・(SN490B)

断面寸法（mm）					断面積	単位質量	断面係数（cm³）	
A	B	t	r_1	r_2	(cm²)	(kg/m)	Zx	Zy
40	40	5	4.5	3	3.755	2.95	1.91	1.91
50	50	4	6.5	3	3.892	3.06	2.49	2.49
50	50	6	6.5	4.5	5.644	4.43	3.55	3.55
65	65	6	8.5	4	7.527	5.91	6.26	6.26
65	65	8	8.5	6	9.761	7.66	7.96	7.96
75	75	6	8.5	4	8.727	6.85	8.47	8.47
75	75	9	8.5	6	12.69	9.96	12.1	12.1

不等辺山形鋼

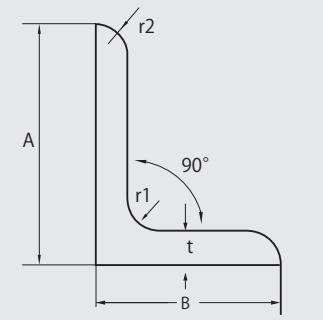

断面寸法（mm）					断面積	単位質量	断面係数（cm³）	
A	B	t	r_1	r_2	(cm²)	(kg/m)	Zx	Zy
75	50	6	8.5	4	7.227	5.67	7.97	3.77

鋼種　SS400・(SS490・SS540)
SN400A・SN400B・(SN490B)

※但し、SN規格は、厚さ(t)6mm以上に適用します。

グレーチング受け枠用不等辺山形鋼

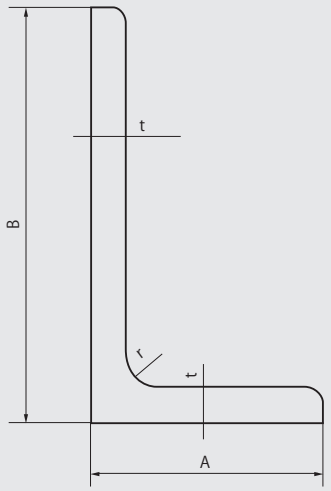

鋼種　SS400

断面寸法（mm）				断面積	単位質量	断面係数（cm³）	
A	B	t	r	(cm²)	(kg/m)	Zx	Zy
23.5×58.5		4.5	4	3.483	2.73	0.61	3.33
31×60		6	4	5.096	4.00	1.42	4.81
38×60		6	4	5.516	4.33	2.15	4.98
44×60		6	4	5.876	4.61	2.89	5.11
50×60		6	4	6.235	4.89	3.73	5.21
56×60		6	5	6.660	5.23	4.68	5.30
61×60		6	5	6.915	5.43	5.53	5.37
66×60		6	5	7.215	5.66	6.46	5.43
71×60		6	5	7.515	5.90	7.45	5.48
76×60		6	5	7.785	6.13	8.50	5.53
81×60		6	5	8.115	6.37	9.61	5.57
96×60		6	5	9.015	7.08	13.31	5.68

標準長さ6.0m

化学成分

種　類	化　学　成　分（%）					適　　用
	C	Si	Mn	P	S	
SS400	—	—	—	0.050以下	0.050以下	
(SS490)	—	—	—	0.050以下	0.050以下	
(SS540)	0.30以下	—	1.60以下	0.040以下	0.040以下	
SN400A	0.24以下	—	—	0.050以下	0.050以下	
SN400B	0.20以下	0.35以下	0.60～1.40	0.030以下	0.015以下	炭素当量* 0.36%以下 溶接割れ感受性組成** 0.26%以下
(SN490B)	0.18以下	0.55以下	1.60以下	0.030以下	0.015以下	炭素当量* 0.44%以下 溶接割れ感受性組成** 0.29%以下

＊：炭素当量（%）$=C+\frac{Mn}{6}+\frac{Si}{24}+\frac{Ni}{40}+\frac{Cr}{5}+\frac{Mo}{4}+\frac{V}{14}$　＊＊：溶接割れ感受性組成（%）$=C+\frac{Si}{30}+\frac{Mn}{20}+\frac{Cu}{20}+\frac{Ni}{60}+\frac{Cr}{20}+\frac{Mo}{15}+\frac{V}{10}+5B$

機械的性質

（t：厚さ）

種　類	降伏点（N/mm²）	降伏比（%）	引張強さ（N/mm²）	厚さ（mm）	試験片	伸び（%）	曲げ試験		
							試験片	内側半径	曲げ角度
SS400	厚さ16mm以下 245以上		400～510	厚さ5mm以下	5号	21以上	1号	1.5t	180°
				厚さ5mm超 16mm以下	1A号	17以上			
(SS490)	厚さ16mm以下 285以上		490～610	厚さ5mm以下	5号	19以上	1号	2.0t	180°
				厚さ5mm超 16mm以下	1A号	15以上			
(SS540)	厚さ16mm以下 400以上		540以上	厚さ5mm以下	5号	16以上	1号	2.0t	180°
				厚さ5mm超 16mm以下	1A号	13以上			
SN400A	厚さ6mm以上16mm以下 235以上	—	400以上 510以下	厚さ6mm以上 16mm以下	1A号試験片	17以上			
SN400B	厚さ6mm以上12mm未満 235以上	—		厚さ6mm以上 16mm以下	1A号試験片	18以上			
	厚さ12mm以上16mm未満 235以上355以下	80以下							
(SN490B)	厚さ6mm以上12mm未満 325以上	—	490以上 610以下	厚さ6mm以上 16mm以下	1A号試験片	17以上			
	厚さ12mm以上16mm未満 325以上445以下	80以下							

標準長さ

（m）

5.5	6.0	7.0	8.0	9.0	10.0	11.0	12.0

異形形鋼（非JIS製品）

当社異形形鋼の特長としては、長尺で安価に製造出来る事、形状材質が均一な事、加工の一部が省略出来る事等があげられます。

Fリング

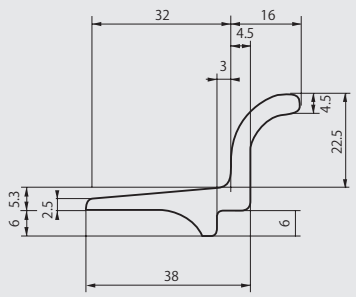

鋼種 S25CL　断面積 3.260㎠
単位質量 2.56kg/m

GSサイドリング

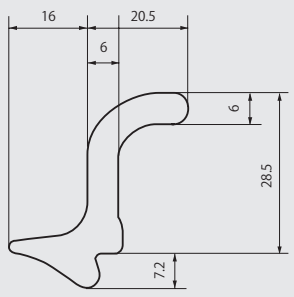

鋼種 S25CL　断面積 3.733㎠
単位質量 2.97kg/m

LSサイドリング

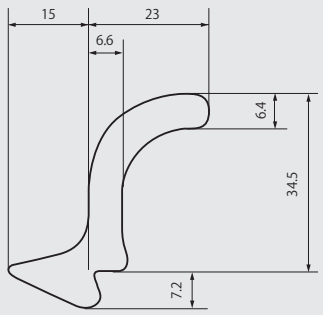

鋼種 S25CL　断面積 4.262㎠
単位質量 3.35kg/m

FLリング

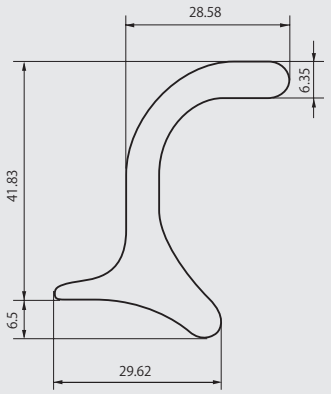

鋼種　S25C　断面積 4.954㎠
単位質量 3.89kg/m

LTリング

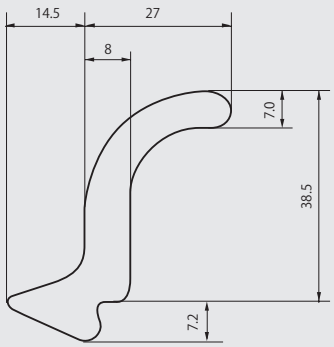

鋼種　S25CL　断面積 4.90㎠
単位質量 3.91kg/m

LVサイドリング

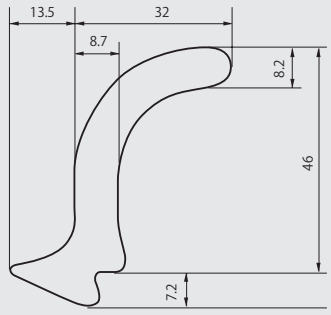

鋼種　S25CL　断面積 6.403㎠
単位質量 5.03kg/m

（自動車用ホイル部品）

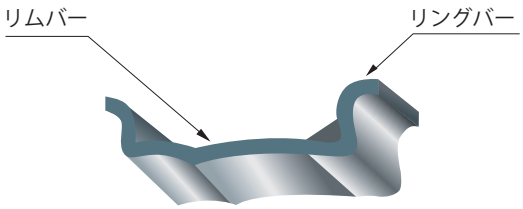

履板（DB101）

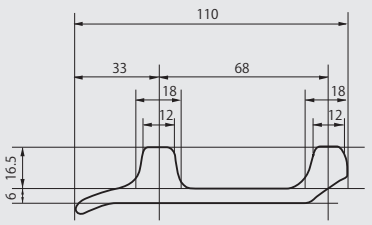

鋼種　SAE1536　断面積 10.76㎠
単位質量 8.45kg/m

履板（DC101）

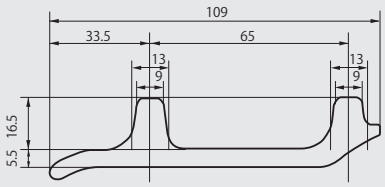

鋼種　SAE1536　断面積 9.49㎠
単位質量 7.44kg/m

LREU

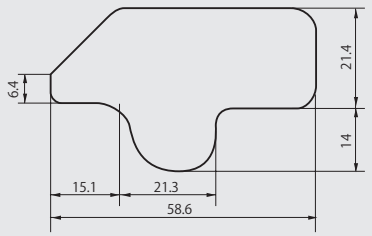

鋼種　S35C　断面積 13.74㎠
単位質量 10.8kg/m

GBEM

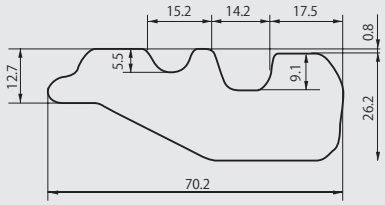

鋼種　SS400　断面積 12.89㎠
単位質量 10.1kg/m

TH

不等辺山形鋼にリブを形成した画期的製品です！

特　徴　(1)熱間圧延された素材は精度も高く且つリブを設けることにより適切な強度を保有しています。
(2)THピースに加工された素材は、建築施工上材料の無駄が極めて軽減されます。

大型THピース

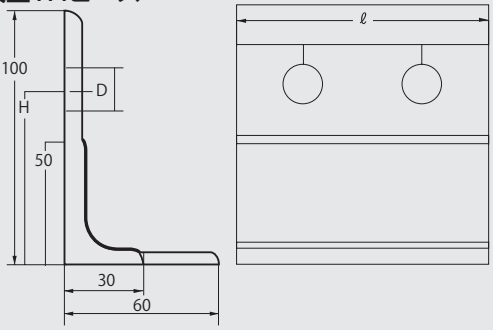

鋼種　SS400
断面積 10.44㎠　　単位質量 8.20kg/m

中型THピース

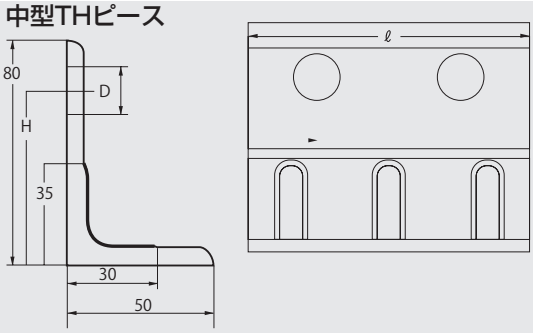

鋼種　SS400
断面積 6.229㎠　　単位質量 4.89kg/m

JIS G 3101,G 3136（認証番号：QA0307022）

認証書

JISマーク表示制度

認　証　書

認証番号 QA0307022

認証日　2007年10月16日
再発行日　2019年 9月24日

北越メタル株式会社
新潟県長岡市蔵王三丁目３番１号

日本検査キューエイ株式会社は、ISO/IEC 17065に適合していることが登録の基準として定められている産業標準化法に基づく登録を受けた登録認証機関であり、下記の鉱工業品又は加工技術が日本産業規格及び主務省令で定める基準に適合していることを認証いたします。

・JIS番号、及び製品又は加工技術の名称：
　標記認証番号を付した付属書に記載
・認証の区分：G-1
・JISで規定する種類又は等級：標記認証番号を付した付属書に記載
・認証事業場：北越メタル株式会社 本社・長岡工場
　新潟県長岡市蔵王三丁目３番１号
・認証に係る工場又は事業場：
　北越メタル株式会社 三条工場
　新潟県三条市南四日町二丁目２番４１号
・産業標準化法の根拠条項：第３０条第１項

No.040504

日本検査キューエイ株式会社
東京都中央区新富二丁目15番5号
代表取締役社長 川﨑 博史

付属書

付属書 1/1

JISマーク表示制度

認証書　付属書

認証番号 QA0307022

認証日　2007年10月16日
再発行日　2019年 9月24日

北越メタル株式会社

・JIS番号、及び製品又は加工技術の名称
・JISで規定する種類又は等級

北越メタル株式会社 本社・長岡工場

製品名称	種類の記号	形状等の区分
JIS G 3101 一般構造用圧延鋼材	SS400	棒鋼
JIS G 3138 建築構造用圧延棒鋼	SNR400A	棒鋼
	SNR400B	棒鋼（径：16mm以下）

北越メタル株式会社 三条工場

製品名称	種類の記号	形状等の区分
JIS G 3101 一般構造用圧延鋼材	SS400	平鋼（厚さ：6mm以上12mm未満），形鋼
	SS490	平鋼（厚さ：6mm以上12mm未満）
	SS540	
JIS G 3136 建築構造用圧延鋼材	SN400A	形鋼
	SN400B	形鋼（厚さ：6mm以上12mm以下）

No.040504

日本検査キューエイ株式会社
東京都中央区新富二丁目15番5号
代表取締役社長 川﨑 博史

主要形鋼製品

等辺山形鋼
　鉄塔用・建築構造用・一般構造用

不等辺山形鋼
　建築構造用・一般構造用

異形形鋼
　サイドリング材
　リム材
　履板材

THピース材

特殊形鋼
　グレーチング受け枠用不等辺山形鋼

会社概要

社　　名　北越メタル株式会社

設　　立　1942年6月23日

資 本 金　1,969,269,920円（2020年4月1日現在）

株式上場　東京証券取引所

決 算 期　3月

所 在 地

本社・長岡工場
〒940-0028　新潟県長岡市蔵王三丁目3番1号
TEL0258（24）5116　　FAX0258（21）2000

三条工場
〒955-0852　新潟県三条市南四日町二丁目2番41号
TEL0256（33）2541　　FAX0256（35）7406

北越メタルホームページアドレス

http:/ /www.hokume.co.jp/

圧延工程

加熱炉

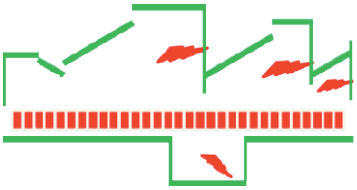

圧延

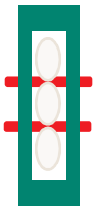

冷却

切断

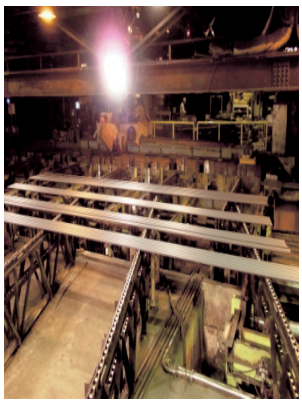

矯正

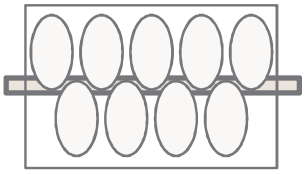

結束

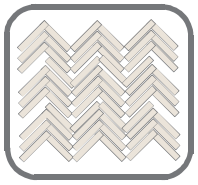

北越メタル株式会社

第5版-01　2020.04.500